VÁLVULA DE SEGURANÇA

A válvula de segurança possui sede plana e mola direta, evitando que a sobrepressão rompa a tubulação, liberando água quando ultrapassa a pressão de disparo que é regulada através do parafuso de regulagem, sendo fixada pela contraporca de aperto.



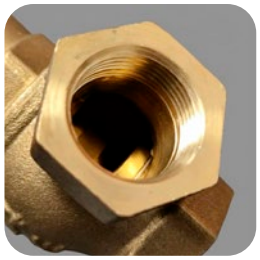



CARACTERÍSTICAS DOS MATERIAIS

Corpo: Latão

Sino: Latão

Junta de vedação: PTFE

Mola: Aço

Parafuso de regulação e contraporca: aço inoxidável AISI 304

CARACTERÍSTICAS OPERACIONAIS

Projetado para operar em uma faixa de temperatura de 0 C a 80 C

Pressão máxima de entrada: bar 12

Faixa de regulação: bar 2 a 8

Tópicos: BSP

MODELOS

CÓDIGO	MEDIDA	LIGAÇÃO	PN	UNID./CAIXA	PVP (€)
19192318	15	1/2”	16	1	**25,92**
19192013	20	3/4”	16	1	**54,31**
19192014	25	1”	16	1	**69,72**
19192015	30	1-1/4”	16	1	**114,23**
19192016	40	1-1/2”	16	1	**145,11**
19192017	50	2”	16	1	**201,92**

ACESSÓRIOS



VÁLVULA DE ESFERA

VER PÁGINA

PERDA DE CARGA

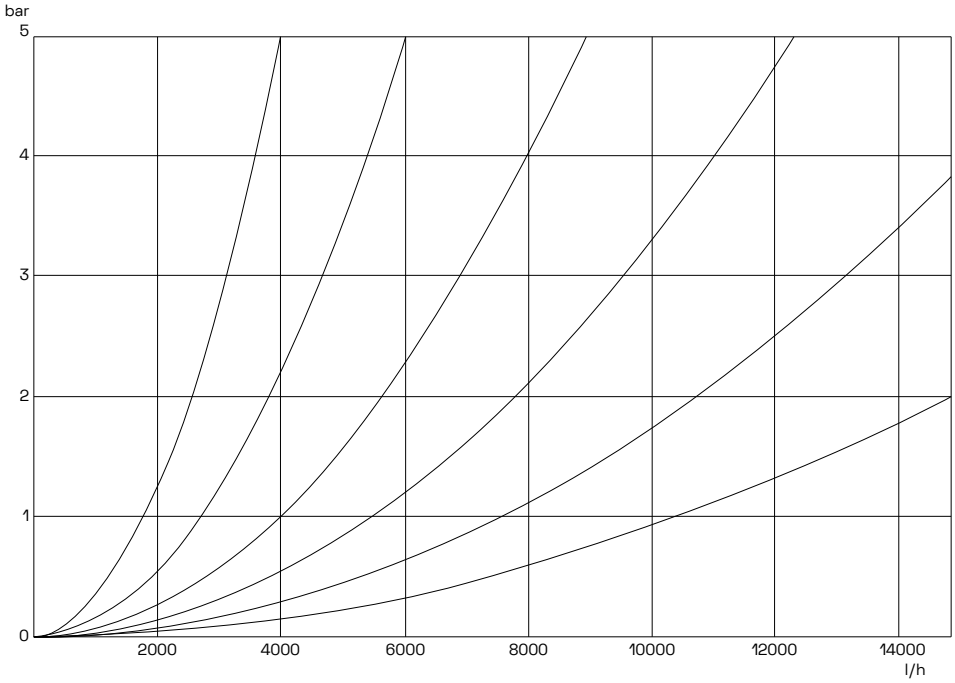

DIMENSÕES

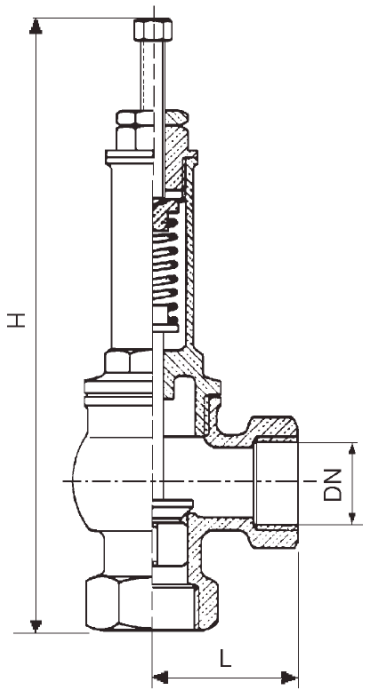

DN	H	L	FURO Ø
1/2”	126	45	13
3/4”	145	56	19
1”	157	63	25
1 1/4”	189	78	31,5
1 1/2”	210	87	38