PRÉ-FILTRE PANIER

Conçu pour retenir les particules solides, les cailloux et les sédiments, le panier filtre est composé d'un corps métallique et d'un panier filtrant intérieur facilement amovible pour le nettoyage. Il est couramment utilisé dans les réseaux d'eau potable, les systèmes d'irrigation et les installations industrielles en raison de sa grande capacité de filtration et de sa simplicité d'entretien.









MATÉRIAUX

Corps et couvercle : Fonte ductile

Elément filtrant : acier inoxydable AISI 316

Vis : Inox 316

Joints : EPDM.

FONCTIONNEMENT

Pression de service : Jusqu'à 16 bar

Plage de mesure : De 2" à 12" (DN50 à DN300)

Température de fonctionnement : Entre -10 °C et +80 °C, adapté à l'eau potable et aux fluides neutres

Degré de filtration : Entre 3 mm

Sens d'écoulement : Unidirectionnel, indiqué par une flèche sur le corps

Raccordement : Brides standards PN16

MODÈLES

CODE	DIMENSION	RACC.	PN	UNITÉS/BOÎTE	PRIX (€)
19194020	50	2"	16	1	**134**
19194021	65	2-1/2"	16	1	**155**
19194022	80	3"	16	1	**211**
19194023	100	4"	16	1	**288**
19194024	125	5"	16	1	**388**
19194025	150	6"	16	1	**520**
19194026	200	8"	16	1	**795**
19194027	250	10"	16	1	**1316**
19190028	300	12"	16	1	-

PERTE DE CHARGE

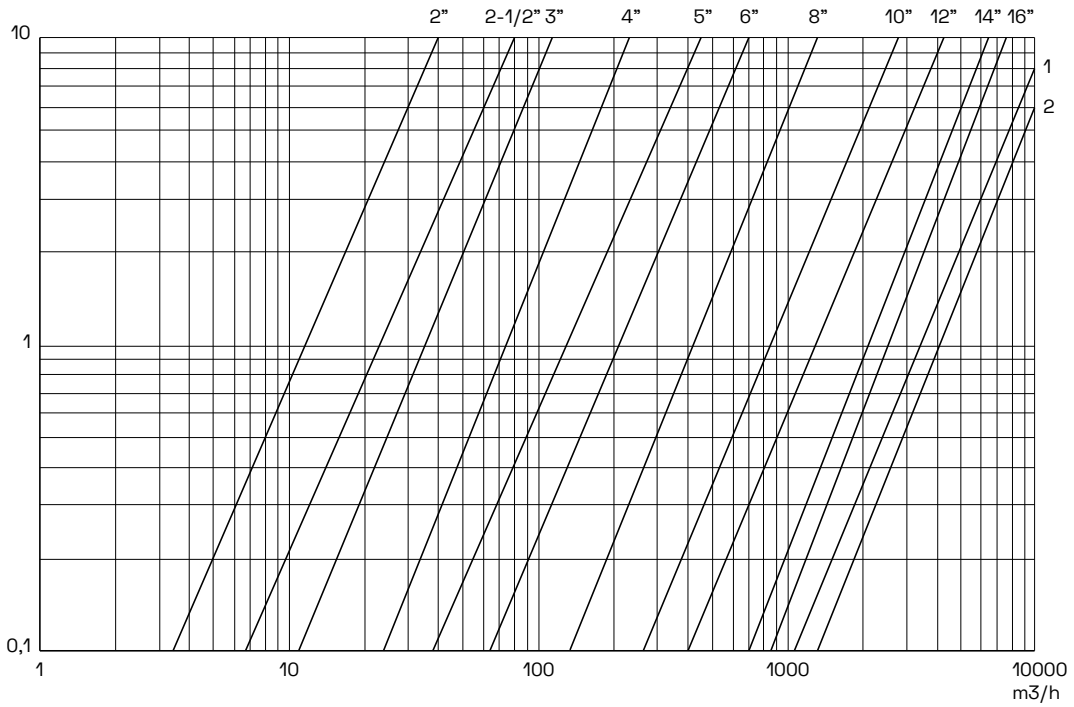

DIMENSIONS

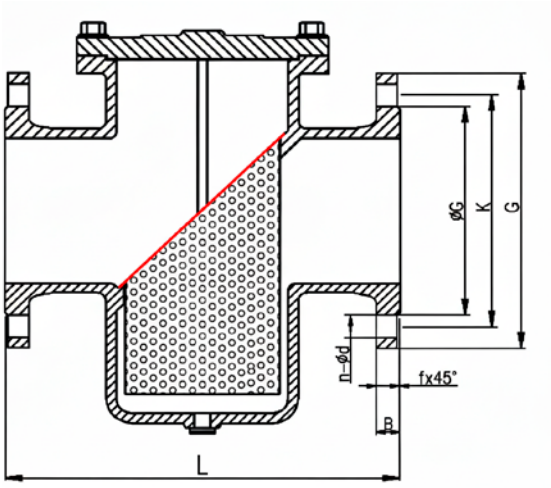

DN	L	D	K (PN16)	G (PN16)	B	F	N-Ø D (PN16)
40	207	150		88	19	3	
50	207	165	125	100	19	3	
65	210	185	145	120	19	3	
80	251	200	160	135	19	3	
100	292	220	180	156	19	3	
125	334	250	210	186	19	3	
150	378	285	240	212	19	3	
200	475	340	295	268	20	3	12 - Ø23
250	511	405	355	322	22	3	12 - Ø28
300	667	460	410	373	24.5	3	12 - Ø28
350	769	520	470	433	26.5	3	16 - Ø28
400	842	580	525	483	28	4	16 - Ø31
450	890	640	585	546	30	4	20 - Ø31
500	900	715	650	605	31.5	4	20 - Ø34
600	1000	840	770	710	36	5	20 - Ø37