PRÉ-FILTRO E

Os pré-filtros Iflowcontrol Y são dispositivos projetados para proteger sistemas e equipamentos hidráulicos de partículas sólidas, sedimentos e resíduos presentes no fluxo de água. Sua estrutura em formato de “Y” permite instalação simples e manutenção eficiente.





CARACTERÍSTICAS DOS MATERIAIS

Corpo e tampa: ferro fundido dúctil.

Elemento filtrante: aço inoxidável AISI 316.

Parafusos: inoxidável 316.

Juntas: EPDM.

Tinta: revestimento em pó epóxi.

CARACTERÍSTICAS OPERACIONAIS

Pressão de trabalho: até 16 bar.

Faixa de medição: de 2” a 12” (DN50 a DN300).

Temperatura de trabalho: entre -10 °C e +80 °C, adequada para água potável e fluidos neutros.

Grau de filtragem: entre 3 mm.

MODELOS

CÓDIGO	MEDIDA	LIGAÇÃO	PN	G (MM)	UNID./CAIXA	PVP (€)
19194011	50	2”	16	207	1	**69**
19194012	65	2-1/2”	16	210	1	**97**
19194013	80	3”	16	251	1	**113**
19194014	100	4”	16	292	1	**154**
19194015	125	5”	16	334	1	**212**
19194016	150	6”	16	378	1	**306**
19194017	200	8”	16	475	1	**518**
19194018	250	10”	16	511	1	**918**
19194019	300	12”	16	667	1	**1.327**

PERDA DE CARGA

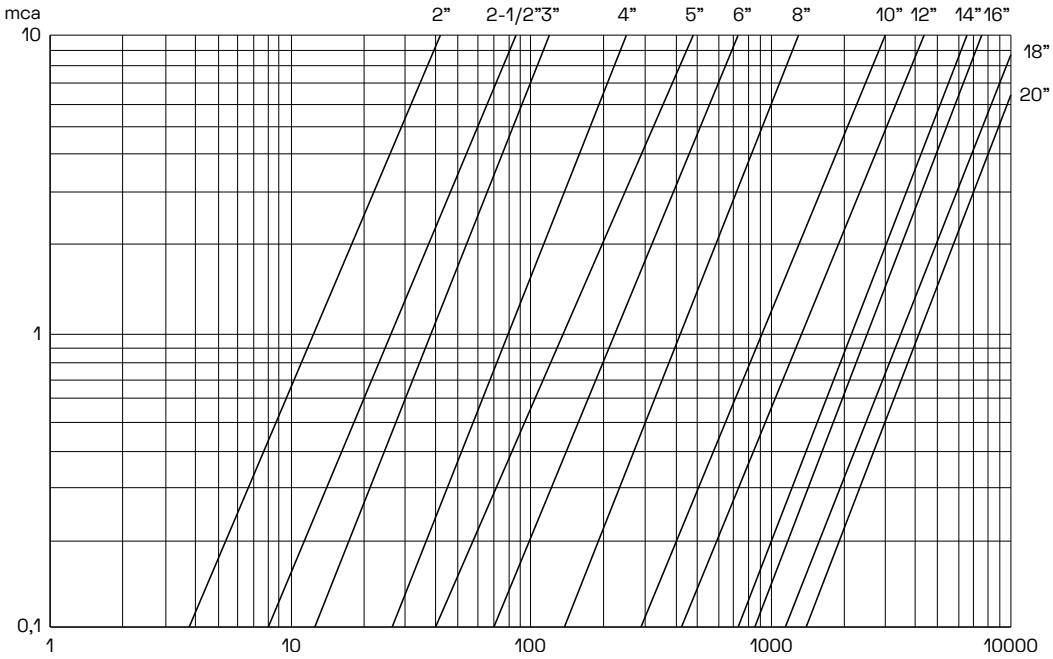

DIMENSÕES

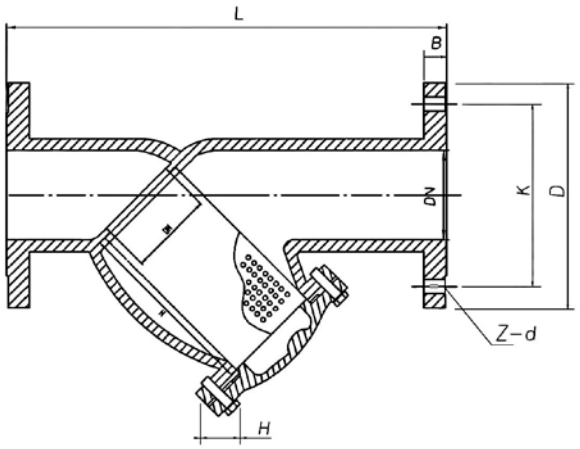

DN (MM)	DN (POLEGADAS)	L	B	D (PN10/16)	K (PN16)	NA (PN16)
50	2	230	19	165	125	4-19
65	2.5	290	19	185	145	4-19
80	3	310	19	200	160	7-19
100	4	350	19	220	180	7-19
125	5	400	19	250	210	7-19
150	6	480	19	285	240	7-19
200	8	600	20	340	295	11-23
250	10	730	22	405	355	11-28
300	12	850	24.5	460	410	11-28
350	14	980	26.5	520	470	16-28
400	16	1100	28	580	525	16-31
500	20	1250	31.5	718	650	20-34
600	24	1450	36	840	770	20-37