BOUÉE DE FLOTTATION

Les bouées de flottaison sont idéales pour la signalisation ou le soutien dans l'eau. Ils sont disponibles dans des capacités de litres 50, 75 et 200. Sa conception légère et durable garantit des performances optimales même dans des conditions exigeantes. Ils sont faciles à installer et à entretenir, offrant une solution fiable pour les applications marines et de signalisation.



MATÉRIAUX

Fabriqué en polyéthylène.

FONCTIONNEMENT

Le bleu se démarque bien du ton naturel de la mer ou des réservoirs, mais sans attirer autant l'attention que les couleurs de signalisation plus agressives.

Capacité de flottaison de 75 kg, 145 kg et 205 kg selon le modèle.

MODÈLES

CODE	LITRES	FLOTTATION	DIAMÈTRE (MM)	MATÉRIEL	PRIX (€)
13078007	50	75 KG	630	POLYÉTHYLÈNE	**168**
13078008	75	145 KG	600	POLYÉTHYLÈNE	**228**
13078009	200	205 KG	1050	POLYÉTHYLÈNE	**300**

DIMENSIONS

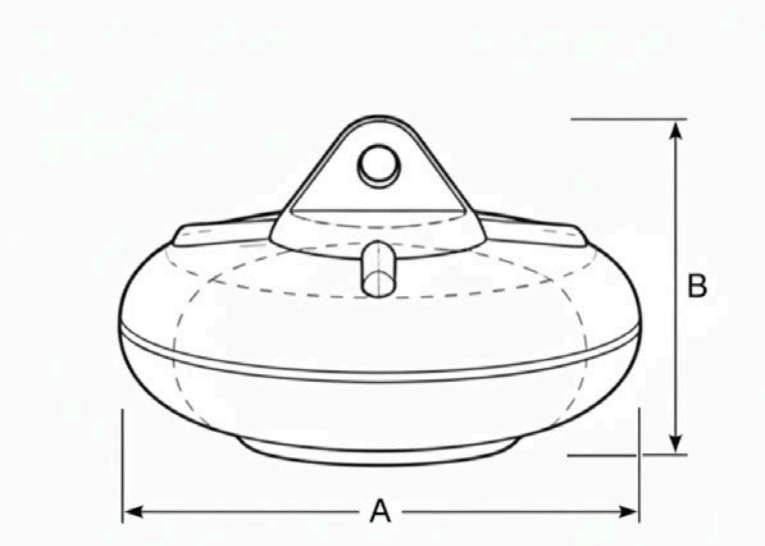

LITRES	A (MM)	B (MM)
50	630	330
75	600	820
200	1050	380