COMPTEUR WOLTMAN MWN

Les compteurs de type Woltman sont utilisés lorsqu'il s'agit d'enregistrer des débits importants avec un profil relativement constant. La turbine optimisée du point de vue hydrodynamique fonctionne de manière fiable même à faible débit.







MATÉRIAUX

Corps : Fonte Ductile avec Revêtement Epoxy

Turbine ou hélice en plastique : Polycarbonate, Polypropylène, Acier inoxydable 316

Cabas : Polycarbonate

Rouleaux de lecture : Plastique technique

Mécanisme de transmission : Aimants (pour transmission magnétique sèche)

FONCTIONNEMENT

Type de mesure : Débit traversant une turbine à axe parallèle.

Immatriculation : Sec (séparé de l'eau) avec protection IP65.

Connexion : Brides

Pression maximale : 16 bar

MODÈLES

CODE	DIMENSION	RACC.	Q M3	R (Q3/Q1)	UNITÉS/BOÎTE	PRIX (€)
10003036	50	2"	25	R100	1	**379**
10003037	65	2-1/2"	30	R125	1	**398**
10003038	80	3"	40	R160	1	**447**
10003039	100	4"	80	R200	1	**501**
10003040	125	5"	100	R160	1	**671**
10003041	150	6"	160	R200	1	**780**
10003042	200	8"	200	R125	1	**1.022**
10003043	250	10"	300	R100	1	**1.624**

R = Q3/Q1. DN300: R125.

ACCESSOIRES



ÉMETTEUR REED MWN

CODE	MODÈLE	PRIX (€)
REED ÉMETTEUR 10013012 52		



vannes papillon

VOIR PAGE



pré-filtres à panier

VOIR PAGE

PERTE DE CHARGE

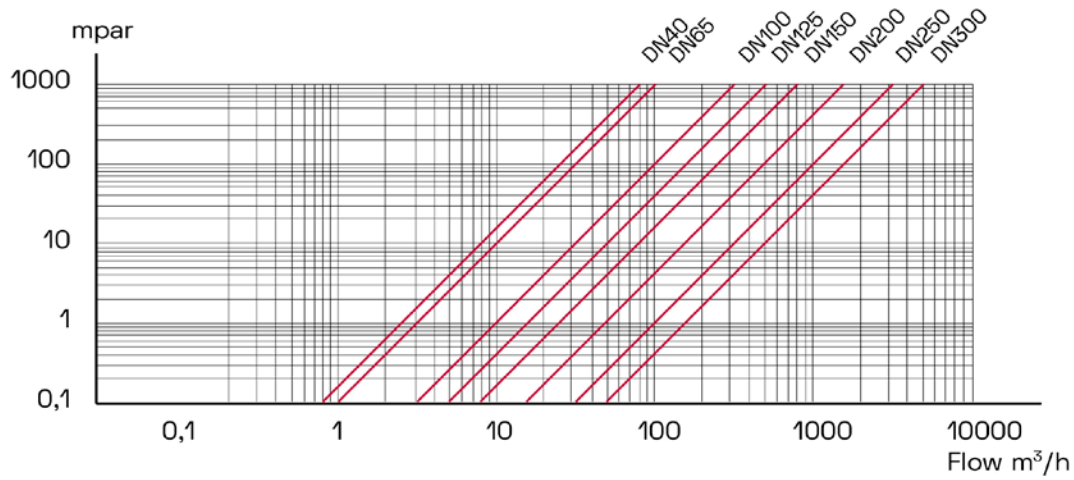

DÉBIT

DN	PERMA-NENTE	CAUDALE DE SURCHARGE DÉBIT	CAUDALE DE TRANSITION	DÉBIT MINIMUM	CAUDALE DE ARRANQUE
	Q3m3/h	Q4m3/h	Q2 dm3/h	Q1 dm3/h	–
50	40	50	0,64	0,4	0,15
65	63	78,75	0,806	0,504	0,2
80	100	125	1	0,625	0,25
100	160	200	1,28	0,8	0,25
125	250	312,5	2,5	1,563	0,5
150	400	500	3,2	2	1,0
200	630	787,5	8,064	5,04	1,5
250	1000	1250	16	10	3
300	1600	2000	20,48 25,6	12,8 16	8

DIMENSIONS

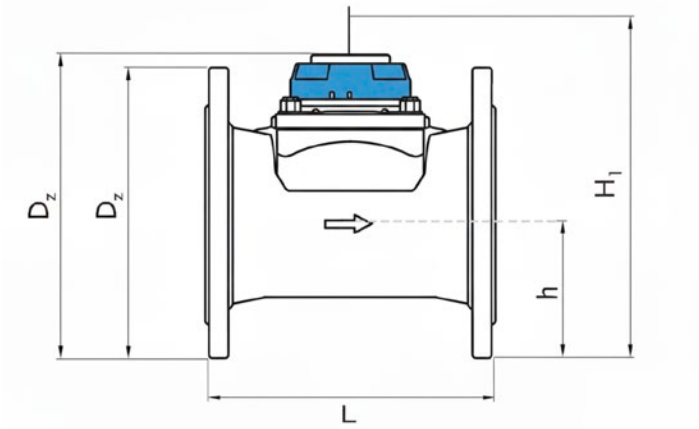

DN	L	h	H	H_1	D_z	KG
50	200	72	187	287	165	9,9
65	200	83	197	297	185	10,6
80	225	95	219	239	200	13,3/13,8***
100	250	105	229	349	220	15,6
125	250	120	257	377	250	18,1
150	300	135	357	582	285	40,1
200	350	160	382	607	340	51,1
250	450	193	427	652	400	75,1
300	500	230	497	722	460	103,1