CONTADOR CHORRO MÚLTIPLE WD

El contador de chorro múltiple WD es un medidor de agua robusto y preciso, ideal para aplicaciones residenciales e industriales. Su diseño divide el flujo en múltiples chorros para accionar una turbina, asegurando una medición estable y fiable incluso ante caudales fluctuantes.







CARACTERÍSTICAS MATERIALES

Cuerpo: Latón de alta durabilidad.

Mecanismo: Plástico de acetal de alta resistencia.

Carátula y Totalizador: Plástico térmico transparente, resistente a impactos y altas temperaturas.

CARACTERÍSTICAS DE FUNCIONAMIENTO

Temperatura de Operación: Admite agua fría hasta 30 °C

Presión Máxima de Trabajo: Soporta hasta 16 bar

Totalizador: IP68 , de 5 digitos, tipo seco con transmisión magnética, hermético y orientable 360°.

Preparado para emisor: Compatible con sistemas de impulsos reed.

MODELOS

CÓDIGO	MEDIDA	CONEXIÓN	Q M3	R (Q3/Q1)	UDS. CAJA	PVP (€)
10002040	20	3/4”	2.5	R160	10	**71**
10002041	25	1”	3.5	R160	5	**122**
10002042	30	1-1/4”	6	R160	5	**139**
10002043	40	1-1/2”	10	R160	4	**231**
10002044	50	2”	15	R160	1	**260**

ACCESORIOS







EMISOR DE PULSOS WD		
CÓDIGO	MODELO	PVP (€)
10013019	EMISOR REED WD	**42**

TOTALIZADOR DE PULSOS		
CÓDIGO	MODELO	PVP (€)
10011043	TOTALIZA-DOR	**99**

RACORES
VER PÁGINA

PÉRDIDA DE CARGA

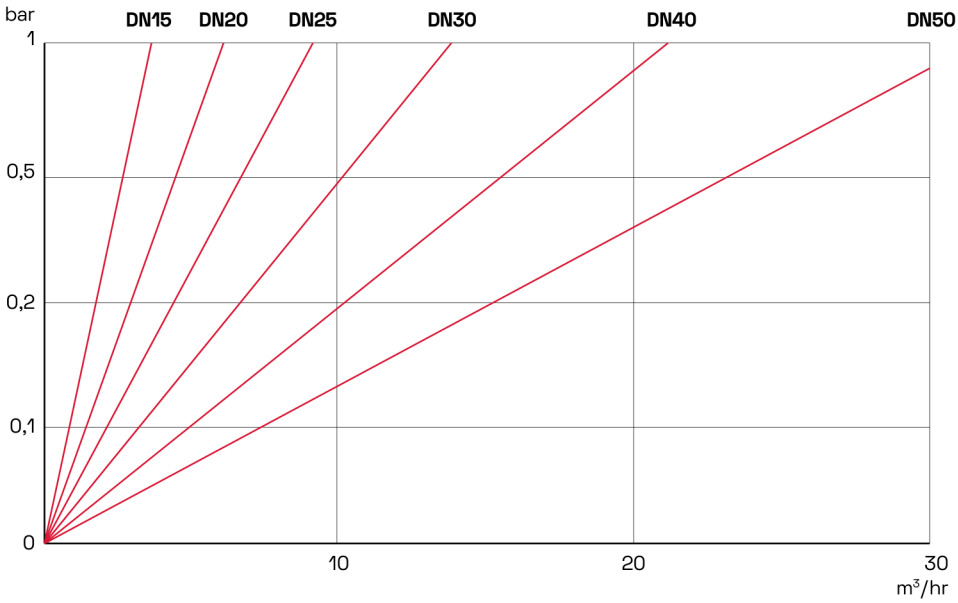

DIMENSIONES

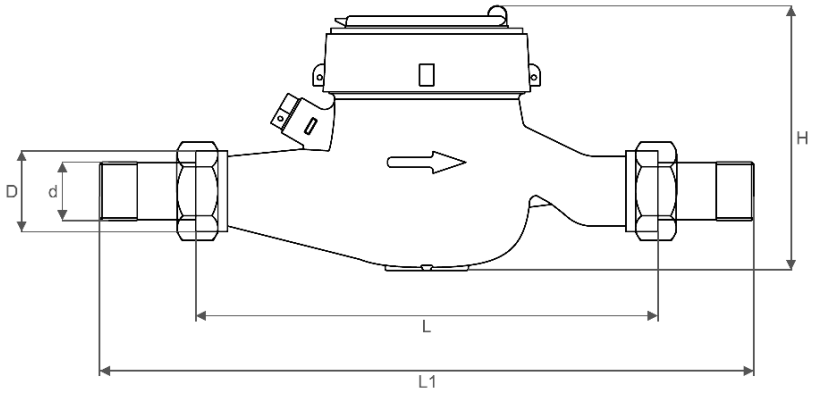

DN	L	L1	D	D	H
20	190	294	G1B	R*/	107,5
25	260	380	G1'/<B	R1	117,5
32	260	384	G1'/zB	R1'/4	117,5
40	300	431	G2B	R1'/z	141,5
50	300	448	G2'/zB	R2	177

CAUDAL

DN	CONEXIÓN	CAUDAL DE SOBRECARGA	CAUDAL PERMANENTE	CAUDAL DE TRANSICION	CAUDAL MINIMO
		Q4 m3/h	Q3 m3/h	Q2 dm3/h	Q1 dm3/h
20	3/4"	5	4	0,032	0,02
25	1"	7,88	6,3	0,0504	0,0315
32	1-1/4"	12,5	10	0,08	0,05
40	1-1/2"	20	16	0,128	0,08
50	2"	31,3	25	0,2	0,125