COMPTEUR MULTI-JETS WD

Le compteur multi-jets WD est un compteur d'eau robuste et précis, idéal pour les applications résidentielles et industrielles. Sa conception divise le flux en plusieurs jets pour entraîner une turbine, garantissant ainsi une mesure stable et fiable même face à des débits fluctuants.







MATÉRIAUX

Corps : Laiton très résistant.

Mécanisme : Plastique acétal haute résistance.

Couvercle et Totalisateur : Plastique thermique transparent, résistant aux chocs et aux températures élevées.

FONCTIONNEMENT

Température de service : eau froide jusqu'à 30 °C.

Pression de service maximale : prend en charge jusqu'à la bar 16

Totalisateur : IP68, 5 chiffres, type sec à transmission magnétique, hermétique et réglable 360°.

Préparé pour l'émetteur : Compatible avec les systèmes à impulsions Reed.

MODÈLES

CODE	DIMENSION	RACC.	Q M3	R (Q3/Q1)	UNITÉS/BOÎTE	PRIX (€)
10002040	20	3/4"	2.5	R160	10	**71**
10002041	25	1"	3.5	R160	5	**122**
10002042	30	1-1/4"	6	R160	5	**139**
10002043	40	1-1/2"	10	R160	4	**231**
10002044	50	2"	15	R160	1	**260**

ACCESSOIRES



ÉMETTEUR D'IMPULSIONS wd		
CODE	MODÈLE	PRIX (€)
REED ÉMETTEUR 10013019 WD		42



TOTALISATEUR D'IMPULSIONS		
CODE	MODÈLE	PRIX (€)
10011043 TOTALISATION - DOR		99



RACCORDS
VOIR PAGE

PERTE DE CHARGE

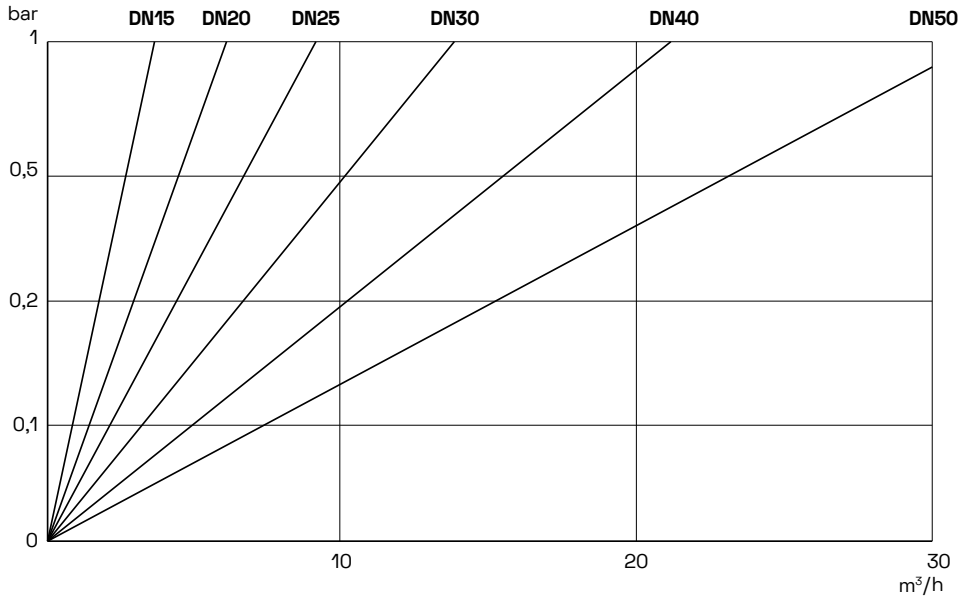

DIMENSIONS

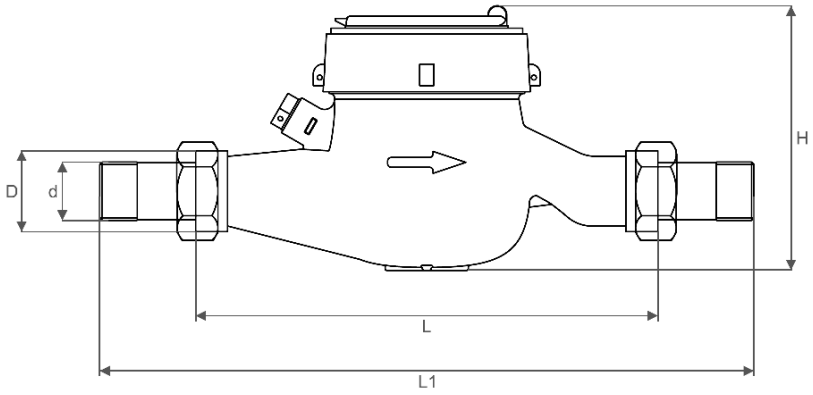

DN	L	L1	D	D	H
20	190	294	G1B	R*/	107,5
25	260	380	G1'/<B	R1	117,5
32	260	384	G1'/zB	R1'/4	117,5
40	300	431	G2B	R1'/z	141,5
50	300	448	G2'/zB	R2	177

DÉBIT

DN	RACC.	CAUDALE DE SURCHARGE	DÉBIT PERMANENTE	CAUDALE DE TRANSITION	DÉBIT MINIMUM
		Q4m3/h	Q3m3/h	Q2 dm3/h	Q1 dm3/h
20	3/4"	5	4	0,032	0,02
25	1"	7,88	6,3	0,0504	0,0315
32	1-1/4"	12,5	10	0,08	0,05
40	1-1/2"	20	16	0,128	0,08
50	2"	31,3	25	0,2	0,125