CONTADOR MULTI-JET WD

O medidor multijato WD é um medidor de água robusto e preciso, ideal para aplicações residenciais e industriais. Seu design divide o fluxo em múltiplos jatos para acionar uma turbina, garantindo uma medição estável e confiável mesmo diante de vazões flutuantes.







CARACTERÍSTICAS DOS MATERIAIS

Corpo: Latão altamente durável.

Mecanismo: Plástico acetal de alta resistência.

Tampa e Totalizador: Plástico térmico transparente, resistente a impactos e altas temperaturas.

CARACTERÍSTICAS OPERACIONAIS

Temperatura de operação: Suporta água fria até 30 °C

Pressão Máxima de Trabalho: Suporta até bar 16

Totalizador: IP68, 5 dígitos, tipo seco com transmissão magnética, 360° hermético e ajustável.

Preparado para transmissor: Compatível com sistemas reed pulse.

MODELOS

CÓDIGO	MEDIDA	LIGAÇÃO	Q M3	R (Q3/Q1)	UNID./CAIXA	PVP (€)
10002040	20	3/4”	2.5	R160	10	**71**
10002041	25	1”	3.5	R160	5	**122**
10002042	30	1-1/4”	6	R160	5	**139**
10002043	40	1-1/2”	10	R160	4	**231**
10002044	50	2”	15	R160	1	**260**

ACESSÓRIOS







EMISSOR DE PULSO wd		
CÓDIGO	MODELO	PVP (€)
10013019	EMISOR REED WD	**42**

TOTALIZADOR DE PULSO		
CÓDIGO	MODELO	PVP (€)
10011043	TOTALIZA-DOR	**99**

UNIÕES
VER PÁGINA

PERDA DE CARGA

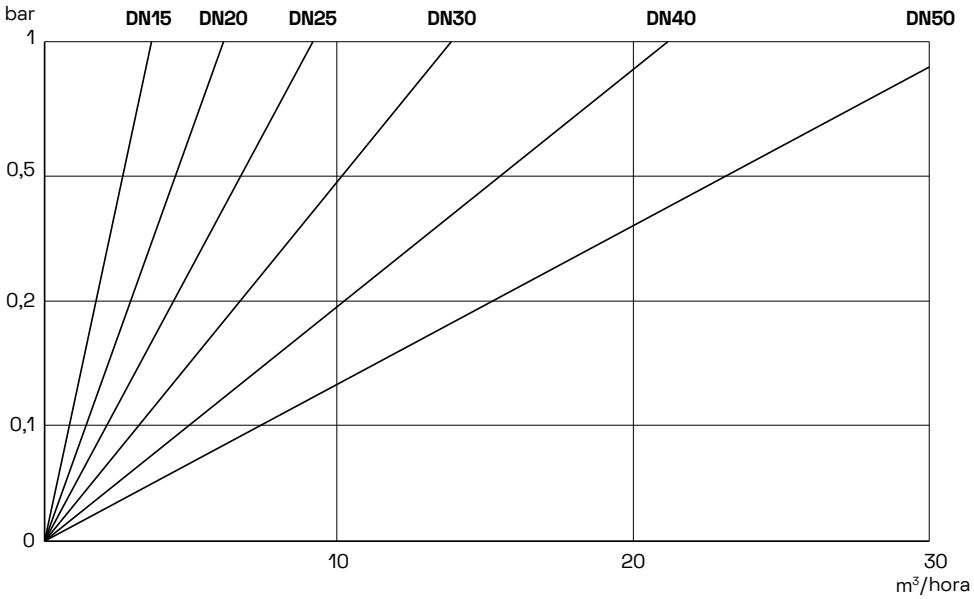

DIMENSÕES

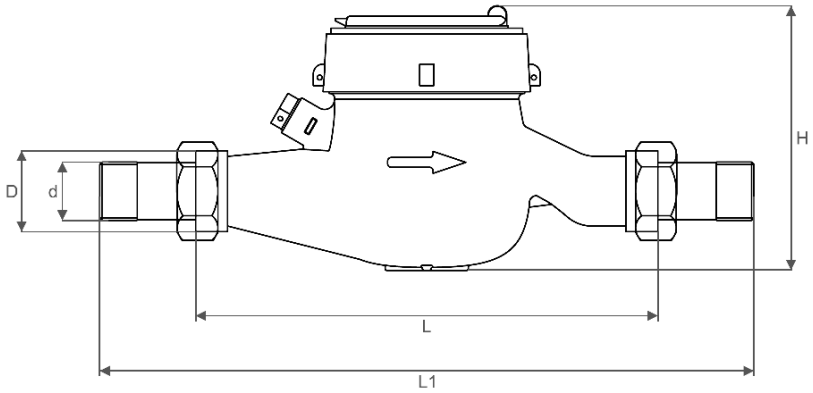

DN	L	L1	D	D	H
20	190	294	G1B	R*/	107,5
25	260	380	G1'/<B	R1	117,5
32	260	384	G1'/zB	R1'/4	117,5
40	300	431	G2B	R1'/z	141,5
50	300	448	G2'/zB	R2	177

CAUDAL

DN	LIGAÇÃO	CAUDAL DE SOBRECARGA	CAUDAL PERMANENTE	CAUDAL DE TRANSIÇÃO	FLUXO MÍNIMO
		Q4 m3/h	Q3 m3/h	Q2 dm3/h	Q1 dm3/h
20	3/4"	5	4	0,032	0,02
25	1"	7,88	6,3	0,0504	0,0315
32	1-1/4"	12,5	10	0,08	0,05
40	1-1/2"	20	16	0,128	0,08
50	2"	31,3	25	0,2	0,125